LÄRNA®
klein hinauf - gross hinaus

Gebrauchsanweisung
und
Montageanleitung

klein hinauf - gross hinaus

Anleitung für den korrekten und sicheren Zusammenbau und Gebrauch

WICHTIG! DIE FOLGENDEN ANLEITUNGEN SIND SORGFÄLTIG ZU LESEN UND FÜR SPÄTERES NACHLESEN UNBEDINGT AUFZUBEWAHREN!

Gebrauchsanweisung

Einleitung

Herzlichen Glückwunsch zum Kauf des LÄRNA Lernturms. Sie haben hiermit ein Qualitätsprodukt erworben, das Ihnen und Ihrem Kind sicherlich große Freude bereiten wird. Bei Fragen oder Problemen wenden Sie sich bitte an uns:
kontakt@laerna.de.

Gebrauch

Dieses Produkt ist für Kleinkinder bis zu einem Alter von circa 4 Jahren geeignet, die ohne Unterstützung sicher alleine stehen können. Das Produkt ist nur unter Aufsicht eines Erwachsenen zu verwenden!

Achten Sie bei der Benutzung des LÄRNA Lernturms darauf, dass Sie Ihr Kind nicht unbeaufsichtigt lassen, da es auch von einem sicheren Möbel herunterfallen oder sich durch unsachgemäße Benutzung verletzen könnte.

Ab Seite 4 dieser Gebrauchsanweisung finden Sie Abbildungen, auf denen die Montage des LÄRNA Lernturms dargestellt ist. Folgen Sie den Anweisungen, um den LÄRNA Lernturm korrekt zusammen zu bauen.

Bitte wenden Sie sich an uns, wenn Sie Ersatzteile oder eine Anleitung benötigen.

Einstellung von Steh- und Trittplatte

Die Höhen der Steh- und Trittplatte müssen an die Größe des Kindes angepasst werden. Siehe Schritt 5 der Montageanleitung. Die Einstellungen von Steh- und Trittplatte sollten im Verlauf des Wachstums des Kindes regelmäßig kontrolliert werden - mindestens jedoch einmal im Halbjahr. Achten Sie stets darauf, dass die Stehplatte auf ihrer gesamten Länge in die Nuten der beiden Seitenteile eingeschoben sein muss (nicht nur zur Hälfte).

Richtige Höhen von Steh- und Trittplatte

Stehplatte: Die Stehplatte hat die richtige Höhe, wenn die Hüfte des Kindes im Stand unterhalb der oberen Querstrebe liegt und das Kind seine Arme bequem über der Arbeitsplatte bewegen kann.

Trittplatte: Die Trittplatte hat die richtige Höhe, wenn das Kind gut und sicher auf die Trittplatte steigen und von dort auf die Stehplatte steigen kann.

Reinigung und Wartung

Der LÄRNA Lernturm ist durch die Verwendung von massivem Buchenholz äußerst pflegeleicht. Wir empfehlen, die Oberfläche mit einem weichen, leicht feuchten Tuch zu reinigen. Wasser und andere Flüssigkeiten sollten Sie rasch mit einem trockenen Tuch entfernen, da Feuchtigkeit die Oberfläche angreift. Die Verwendung von Reinigungsmitteln oder Mikrofasertüchern wird nicht empfohlen.

Längere Sonneneinwirkung kann zu Farbveränderungen führen, die jedoch nicht die Nutzungseigenschaften beeinflussen.

Produktinformationen

Der LÄRNA Lernturm ist aus PEFC-zertifiziertem Buchenholz gefertigt. Das Holz wurde mit aromatenfreiem Hartwachs versiegelt. Die Konzentrationen eluierbarer Schwermetalle liegen deutlich unterhalb der geforderten Grenzwerte. Die Anforderungen der DIN EN 71-3 werden eingehalten.

Als Leim auf Wasserbasis wurde füllstofffreier Dispersonsklebstoff der Beanspruchungsklasse D3 (geprüft nach DIN EN 204) verwendet.

Die verwendeten Magneten sind mit Nickel (Ni-Cu-Ni) beschichtet.

Warnhinweise

WARNUNG: Eine fehlerhafte Montage kann gefährlich sein!
WARNUNG: Der Lernturm darf bei Beschädigung oder Verlust einzelner Teile nicht verwendet werden!
WARNUNG: Der Lernturm darf nicht in die Nähe eines Fensters gestellt werden!
WARNUNG: Der Lernturm enthält Magnete. Magnete, die im menschlichen Körper einander oder einen metallischen Gegenstand anziehen, können schwere oder tödliche Verletzungen verursachen. Ziehen Sie sofort einen Arzt zu Rate, wenn Magnete verschluckt oder eingeatmet wurden.

ACHTUNG:

- Der Lernturm darf nur unter unmittelbarer Aufsicht von Erwachsenen benutzt werden.
- Bewahren Sie das Verpackungsmaterial und Kleinteile außerhalb der Reichweite von Kindern auf. Sie könnten ersticken oder diese einatmen oder verschlucken. Dieser Artikel ist erst nach dem Zusammenbau für die Nutzung von Kindern unter 3 Jahren geeignet.
- Sollten sich Kleinteile lösen, darf der Lernturm nicht mehr verwendet werden.
- Bei Anzeichen von Mängeln darf der Lernturm nicht mehr verwendet werden.
- Der Lernturm eignet sich nur für Kinder bis zu einer Größe von 110 cm.
- Sollten Sie feststellen, dass Ihr Kind den Lernturm alleine öffnet und sich hierdurch in Gefahr bringt (individuelle Kindesentwicklung), sollte der Lernturm nicht mehr verwendet werden.
- Stellen Sie sicher, dass sich keine gefährlichen Gegenstände oder Gefahrenquellen, wie z.B. eine heiße Herdplatte, Messer, etc. in Reichweite des Kindes befinden.
- Es dürfen nur vom Hersteller gelieferte Ersatzteile und Zubehör verwendet werden.
- Überprüfen Sie regelmäßig die Befestigung von Tritt- und Stehplatte, sowie die Standsicherheit des Lernturms. Wenn nötig, bessern Sie die Einstellungen gemäß den in der Montageanleitung aufgeführten Anweisungen nach.
- Bei älteren Kindern besteht die Gefahr des Überkletterns.
- Der Lernturm ist nur für den Gebrauch im Innenbereich bestimmt.
- Quetschgefahr! Achten Sie beim Hoch- und Hinunterschieben der Sperrplatte darauf, dass keine Finger eingequetscht werden.

Der Lernturm ist kein Spielzeug. Er ersetzt nicht die ordnungsgemäße Aufsichtspflicht durch Erwachsene!

Lieferumfang

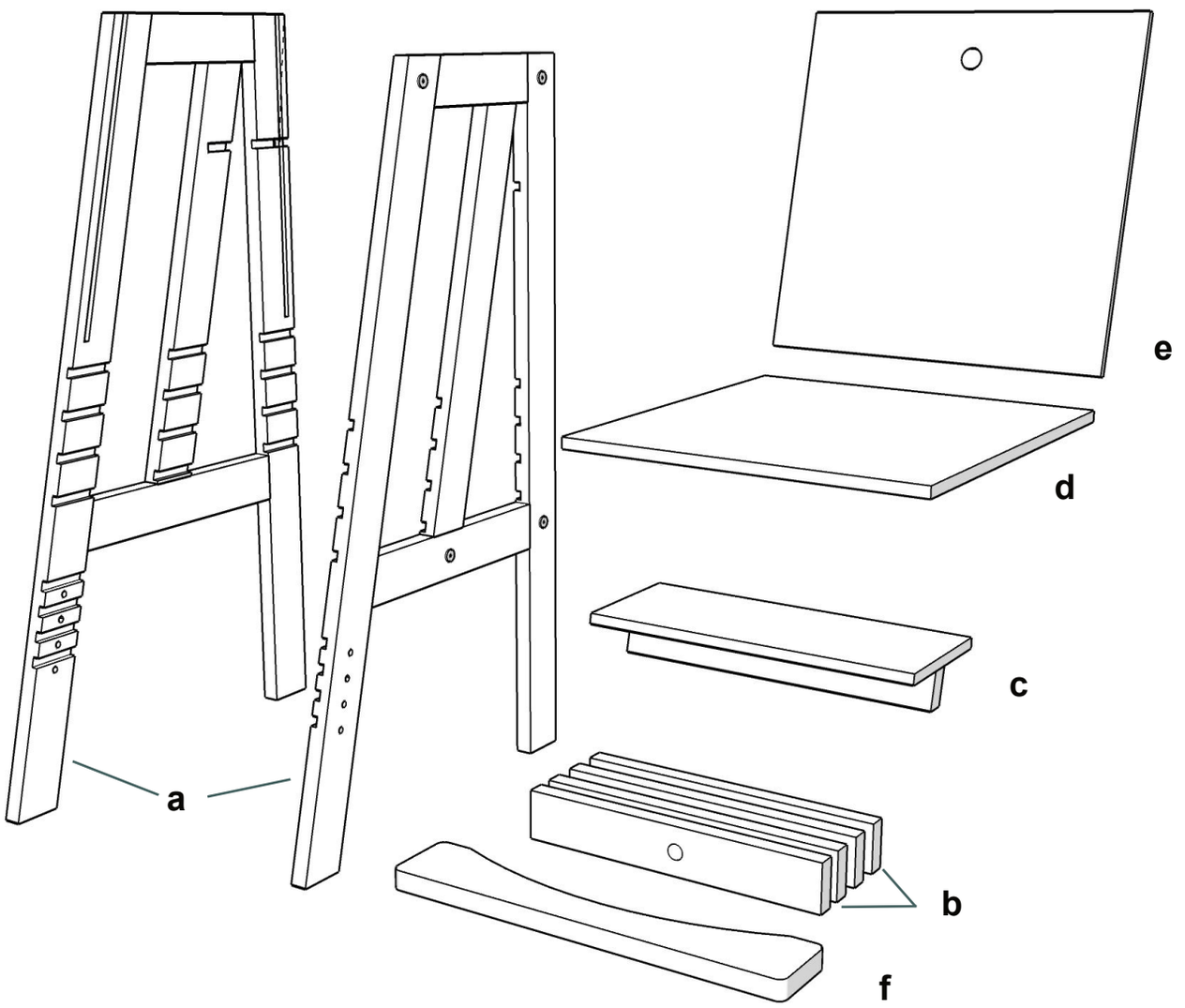

a 2x Seitenteile
b 4x Querstreben *(2 x mit Magnet, 2 x ohne Magnet)*
c 1x Trittplatte
d 1x Stehplatte
e 1x Sperrplatte
f 1x Fuß

g 10x	**h** 10x (vormontiert)	**i** 2x	**k** 16x (vormontiert)	**l** 1x
Möbelschraube	Quermutterbolzen	Schraube	Holzdübel	Sechskant-schlüssel

Montageanleitung

Für die Montage benötigen Sie:

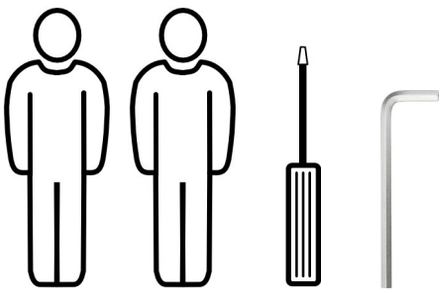

1. Sie erhalten die vier Querstreben vormontiert. D.h. es wurden bereits je vier Holzdübel und zwei Quermutterbolzen eingelassen. Überprüfen Sie, ob - wie auf dem unteren Bild zu sehen - alle Teile eingesteckt sind.

Sollte ein Teil herausgefallen sein, stecken Sie es in die vorgesehene Bohrung der Querstrebe ein. Überprüfen Sie auch, ob die Öffnung jedes Quermutterbolzens zum Bohrloch hin gerichtet ist. Sollte dies nicht der Fall sein, justieren Sie den Quermutterbolzen mit dem Schraubenzieher.

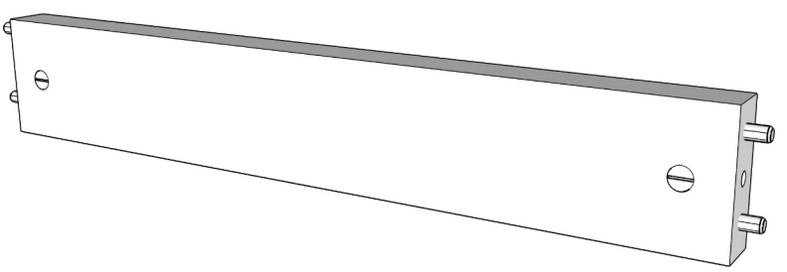

2. Nehmen Sie die beiden Querstreben, die mittig einen Magneten enthalten und verbinden Sie diese mit dem oberen Bereich eines Seitenteils. Dazu stecken Sie je eine Möbelschraube von außen durch das Seitenteil in die Bohrung der Querstrebe und ziehen die Schraube leicht fest.

Achten Sie darauf, dass die Magneten nach außen zeigen, da diese später als Gegenstücke für die Magneten der Sperrplatte dienen.

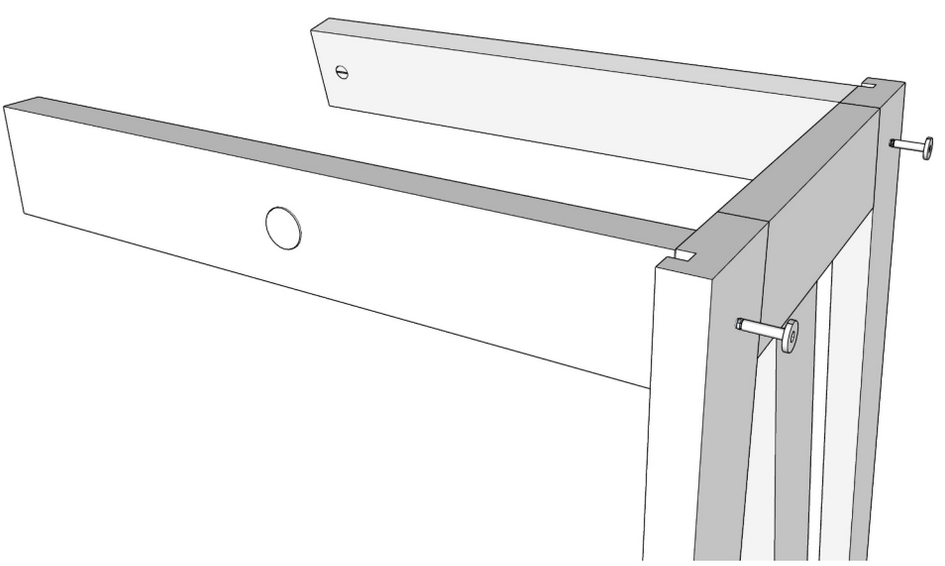

3. Verbinden Sie die anderen beiden Querstreben mit dem unteren Bereich des selben Seitenteils. Dazu stecken Sie je eine Möbelschraube von außen durch das Seitenteil in die Bohrung der Querstrebe und ziehen die Schraube leicht fest.

Die Quermutterbolzen aller Querstreben sollten nach innen gerichtet sein.

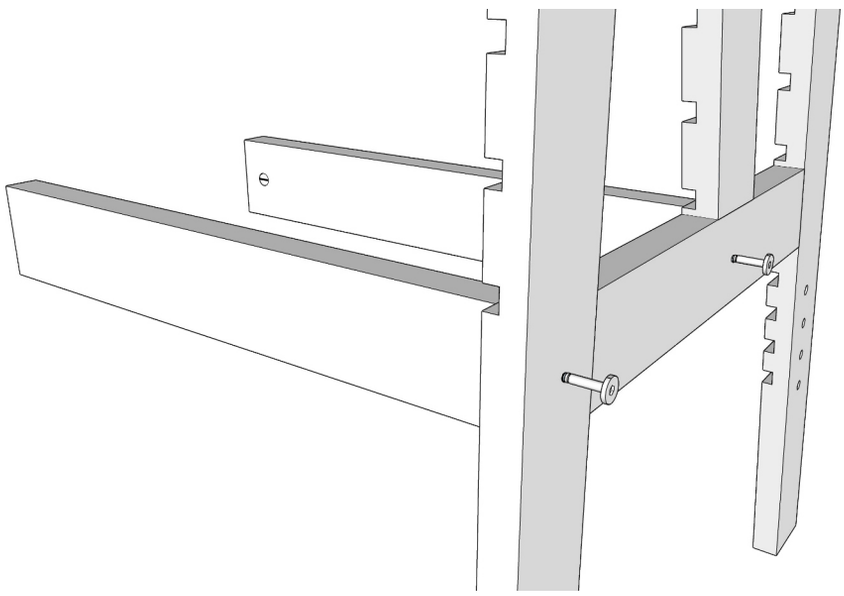

4. Verbinden Sie nun das zweite Seitenteil mit den vier Querstreben, indem Sie die Holzdübel jeder Querstrebe in die vorgesehenen Bohrungen stecken. Nun verbinden Sie jede Querstrebe mit dem Seitenteil, indem Sie eine Möbelschraube durch das Seitenteil in die Bohrung der Querstrebe stecken und leicht festziehen.

Vor dem endgültigen Festziehen müssen noch Tritt- und Stehplatte eingeschoben werden.

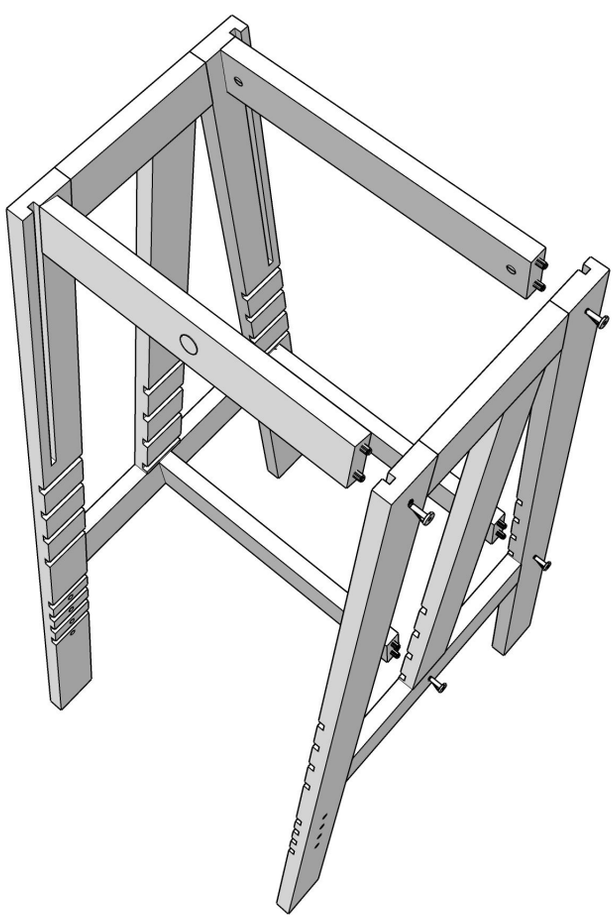

5. Bestimmen Sie die passende Höhe der Tritt- und Stehplatte entsprechend der Größe Ihres Kindes. Ihr Kind sollte von der Trittplatte aus gut und sicher auf die Stehplatte klettern können. Auch sollte es mit den Armen bequem Dinge auf der Arbeitsfläche bewegen können und mit der Hüfte unterhalb der oberen Querstrebe stehen.

Da die Proportionen individuell unterschiedlich sind, geben wir keine Standardmaße an. Sie können die Höhe nach dem Aufbau jederzeit schnell und einfach in 5 cm-Schritten anpassen.

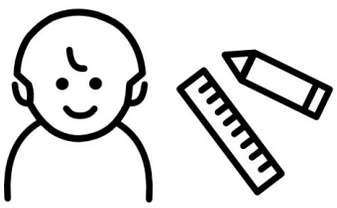

6. Befestigen Sie nun die Trittplatte in der gewünschten Höhe. Überprüfen Sie zunächst, ob die Quermutterbolzen eingesteckt sind.

Nun schieben Sie die Trittplatte in die Nuten der Seitenteile ein. Stecken Sie an beiden Seiten eine Möbelschraube durch das Seitenteil in die Bohrung der Trittplatte und ziehen diese fest. Falls Sie die Trittplatte nicht zwischen die Seitenteile schieben können, lösen Sie die Möbelschrauben aus Schritt 4 leicht an.

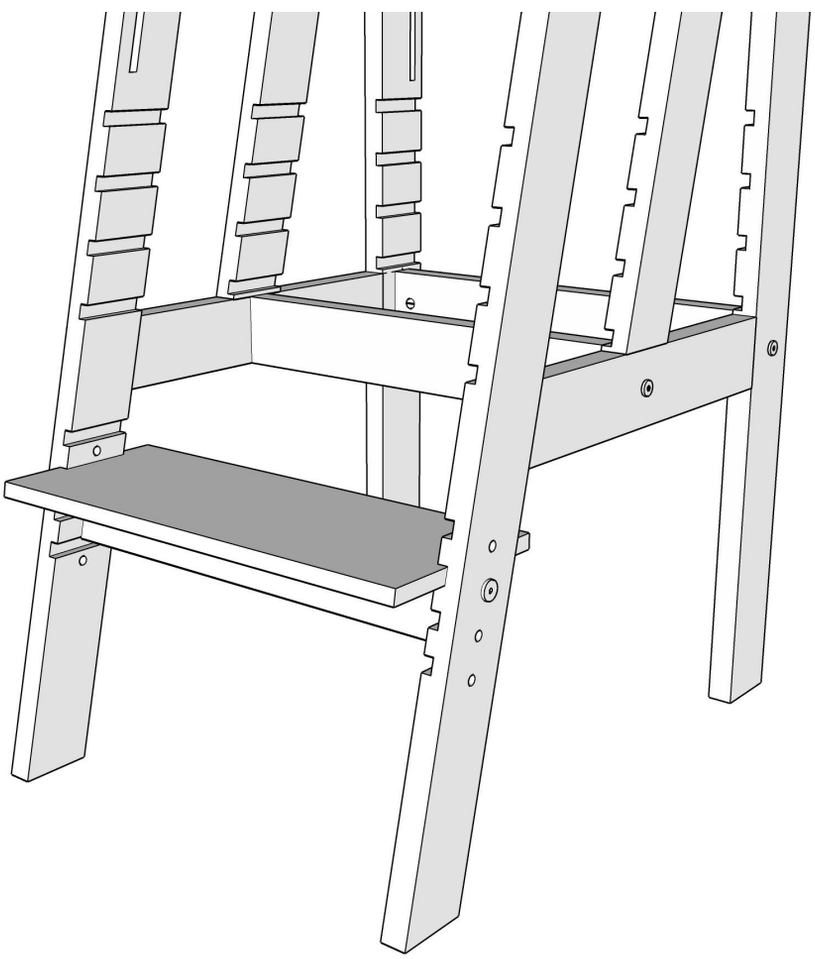

7. Schieben Sie die Stehplatte mit den abgerundeten Kanten voran von der geraden Seite des Lernturms aus - in der gewünschten Höhe - in die Nuten der Seitenteile ein. Achten Sie darauf, dass die Stopper bis zum Anschlag eingeschoben sind, so dass die Stehplatte in allen Nuten der Ebene aufliegt. Ziehen Sie nun alle Schrauben fest an.

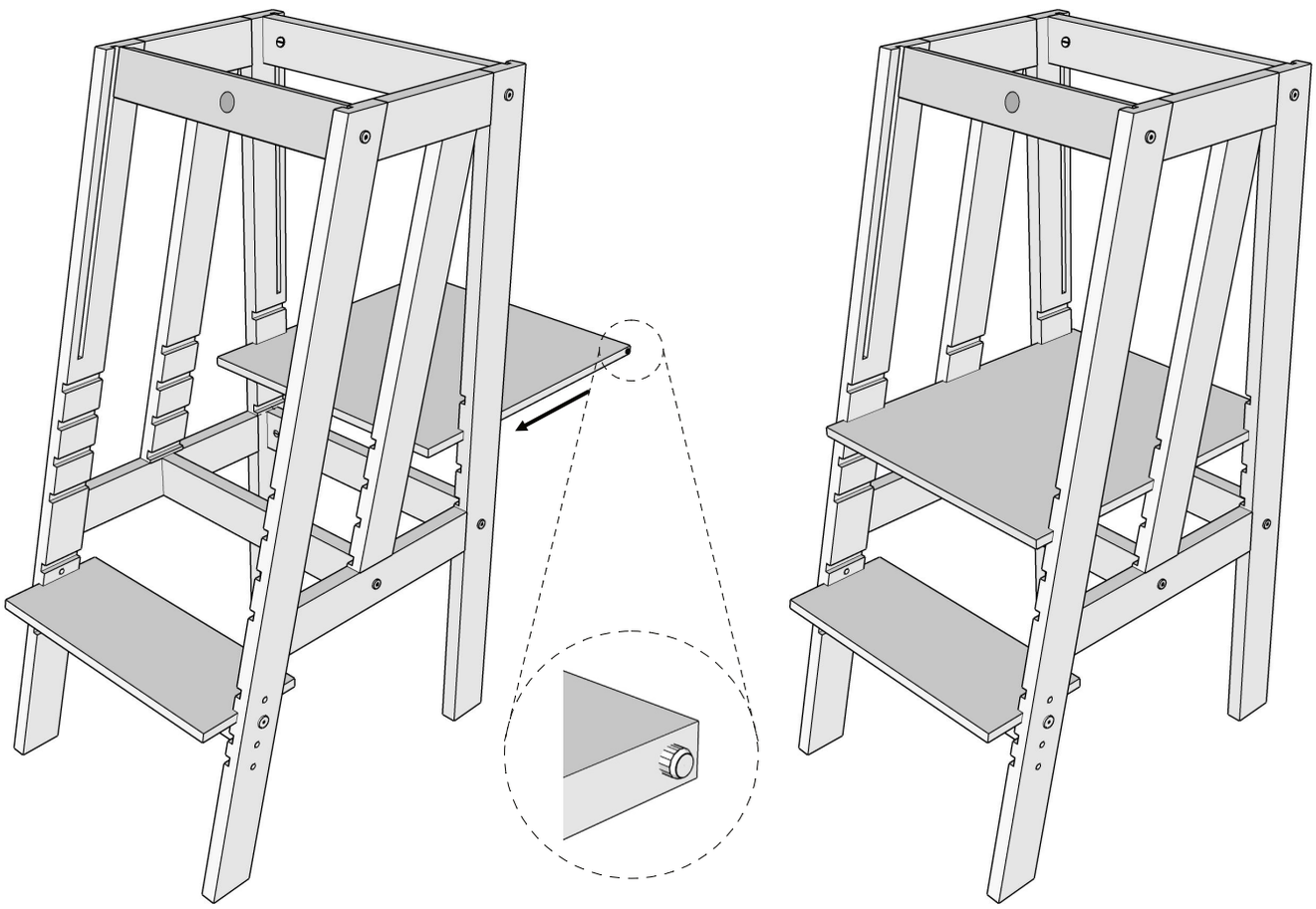

8. Befestigen Sie den Fuß am unteren Ende des Lernturms, indem Sie die zwei Schrauben durch die Bohrlöcher des Fußes in die Unterseite der Seitenteile stecken und festziehen. Achten Sie darauf, dass der Schraubkopf in der Senkbohrung auf der Unterseite steckt und beim Anziehen im Holz versenkt wird. Ansonsten könnte der Bodenbelag beschädigt werden.

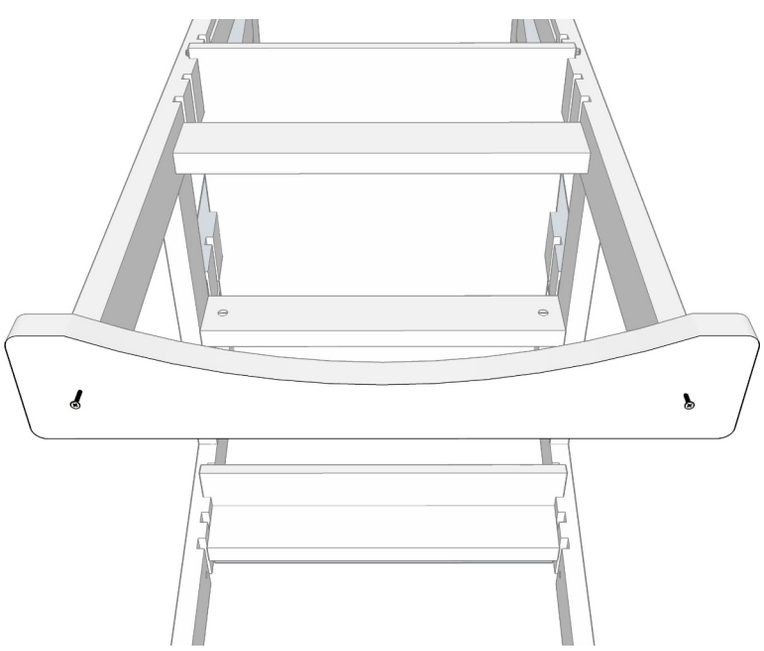

9. Schieben Sie nun die Sperrplatte in die vordere Nut ein. Achten Sie darauf, dass die Magneten nach Innen zeigen. Ziehen Sie noch einmal alle Schrauben fest an und stellen Sie Ihren LÄRNA Lernturm am gewünschten Ort auf.

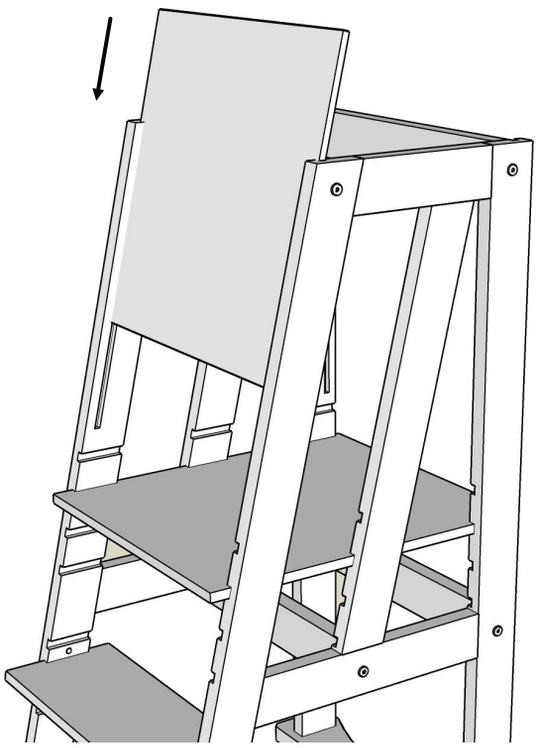

10. Um die den Lernturm zu öffnen, schieben Sie die Sperrplatte mit etwas Schwung nach oben.

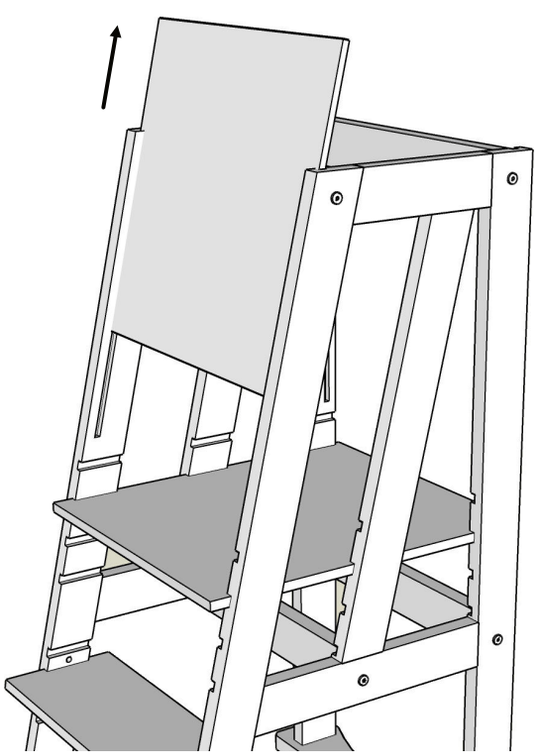

11. Wenn Sie den Lernturm geöffnet haben, können Sie die Sperrplatte in die hintere Nut einschieben. Achten Sie auch hier darauf, dass die Magneten oben nach innen zeigen.

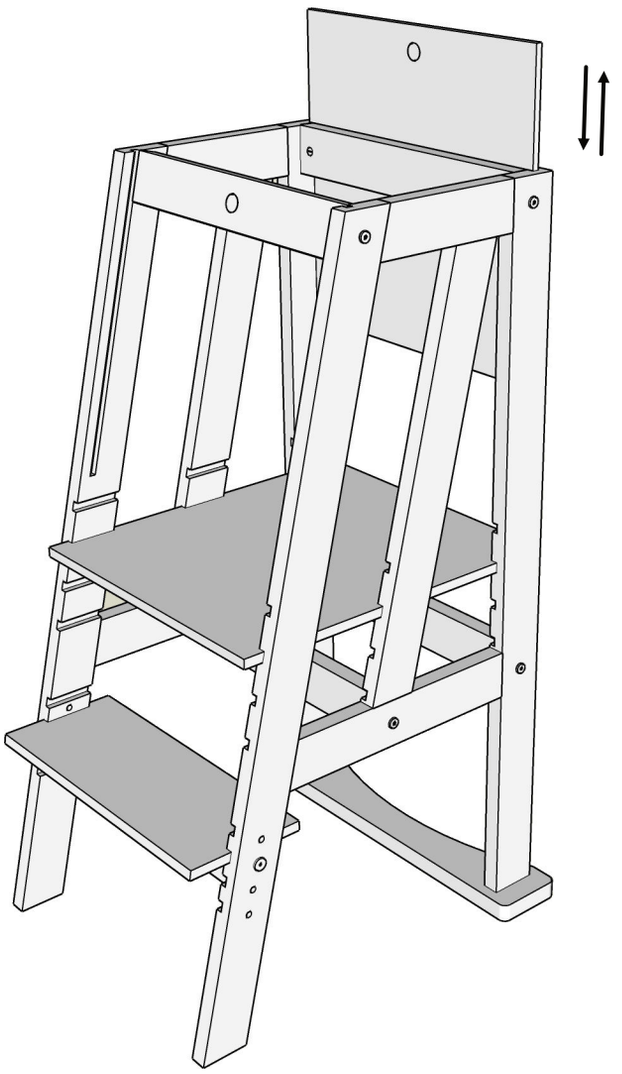

Wir wünschen Ihnen viel Vergnügen. Happy LÄRNA!

Lieferumfang und Nutzung des LÄRNA Hochstuhl-Sets

Wenn Sie das Zubehör „LÄRNA Hochstuhl-Set“ erworben haben, finden Sie folgende weitere Teile im Lieferumfang:

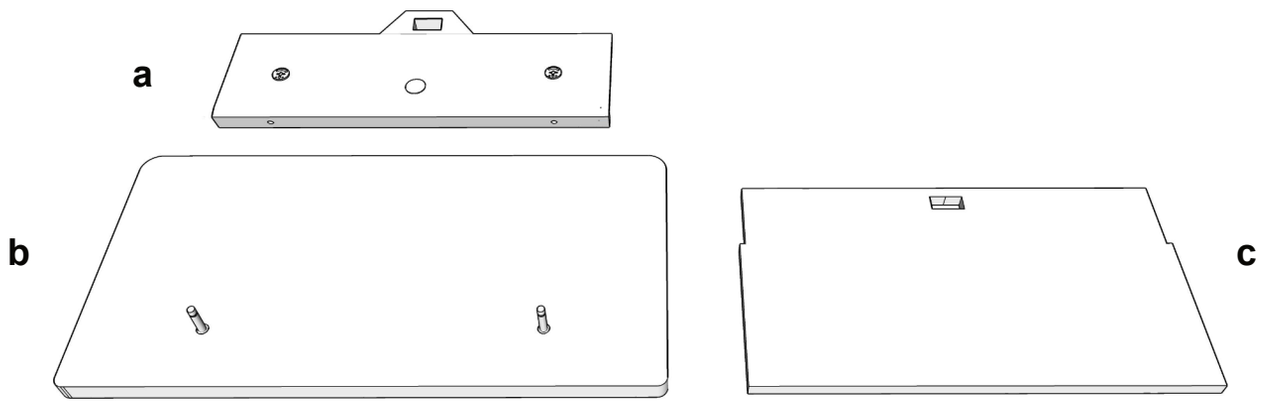

a 1x Tischeinschub (vormontiert)
b 1x Tischplatte (vormontiert)
c 1x Sitzplatte

d 2x (vormontiert)

Gehrungsbolzen

e 2x (vormontiert)

Quermutterbolzen

f 1x

Gurtband mit Schnalle

Montageanleitung

Für die Montage benötigen Sie:

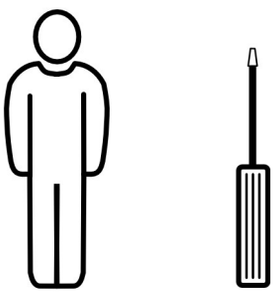

1. Sie erhalten die Tischplatte und den Tischeinschub vormontiert. D.h. es wurden bereits zwei Gehrungsbolzen in der Tischplatte und zwei Quermutterbolzen im Tischeinschub eingelassen. Überprüfen Sie, ob - wie auf dem unteren Bild zu sehen - alle Teile eingesteckt sind.

Sollte ein Quermutterbolzen herausgefallen sein, stecken Sie ihn in die vorgesehene Bohrung im Tischeinschub. Überprüfen Sie auch, ob der Pfeil jedes Quermutterbolzens hin zum Bohrloch zeigt. Sollte dies nicht der Fall sein, justieren Sie den Quermutterbolzen mit dem Schraubenzieher nach.

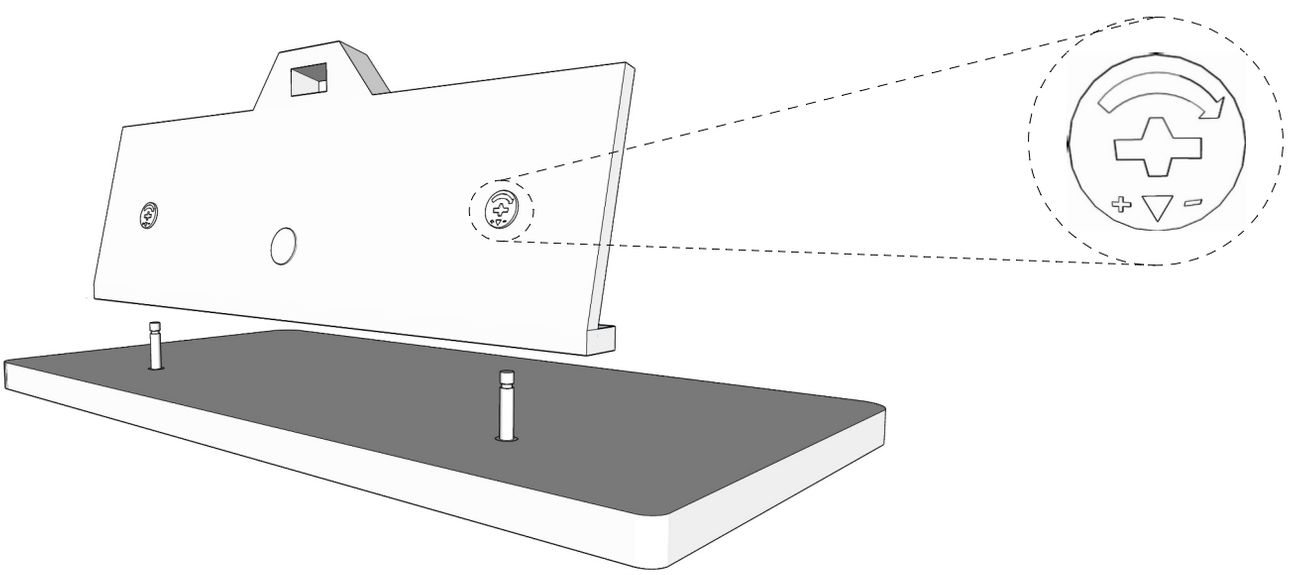

2. Stecken Sie die Gehrungsbolzen in die Bohrungen des Tischeinschubs. Es ist richtig, dass der Tischeinschub schräg auf der Tischplatte steht. Nutzen Sie einen Kreuzschraubendreher (nicht im Lieferumfang enthalten), um die Quermutterbolzen fest zu ziehen. **ACHTUNG: Drehen Sie die Quermutterbolzen nur mit einem manuellen Schraubendreher, nicht mit einem Akku-Schrauber fest. Die Quermutterbolzen sind korrekt fest gezogen, wenn die Pfeile auf den Quermutterbolzen weg von der Tischplatte zeigen. Die Bolzen werden also um 180° gedreht. Ein stärkeres Anziehen der Quermutterbolzen beschädigt diese.**

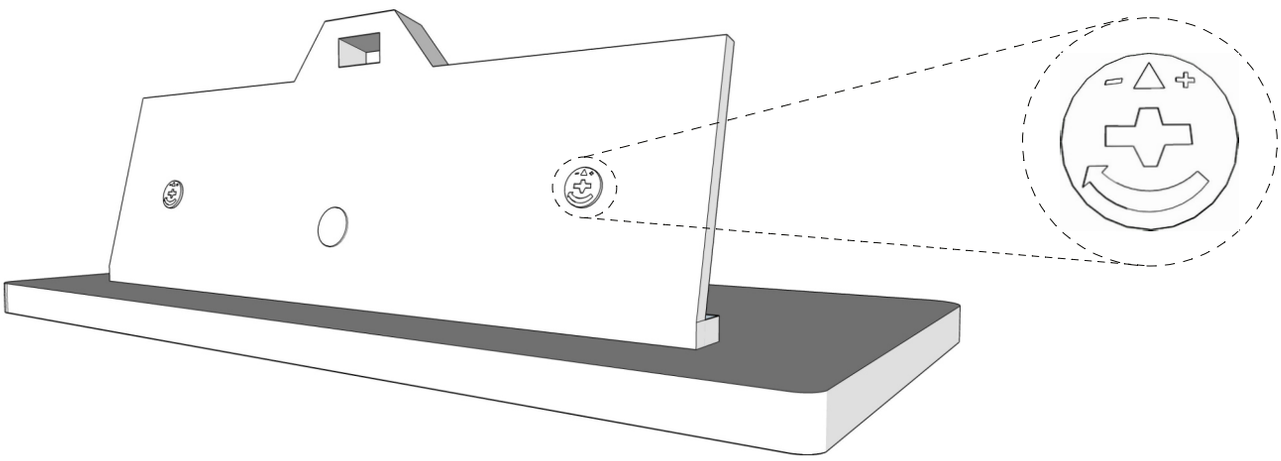

3. Stecken Sie anschließend die Sitzplatte in die obere horizontale Nut des LÄRNA Lernturms. Um die Sitzplatte zu fixieren, schieben Sie nun die Sperrplatte in die hintere vertikale Nut.

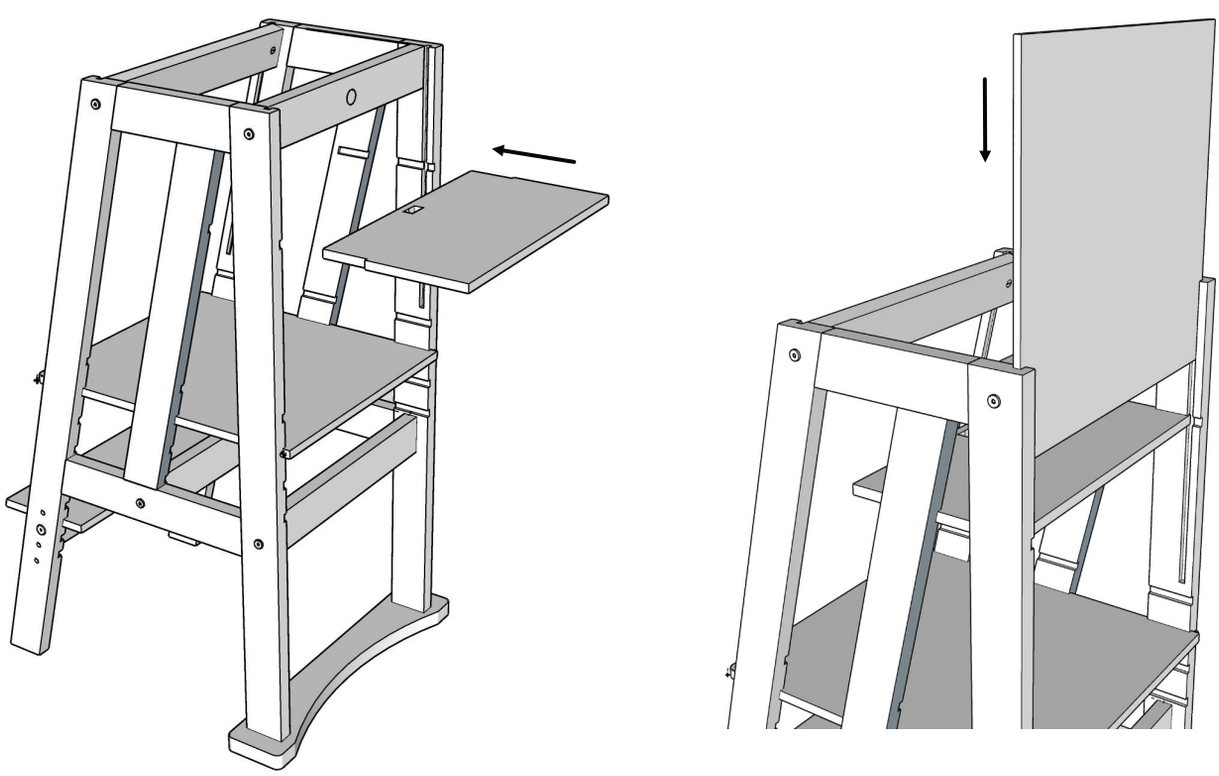

4. Stecken Sie nun den Tischeinschub mit befestigter Tischplatte in die schräge Nut des LÄRNA Lernturms. Die Magneten liegen in der richtigen Position übereinander und halten den Tischeinschub fest.

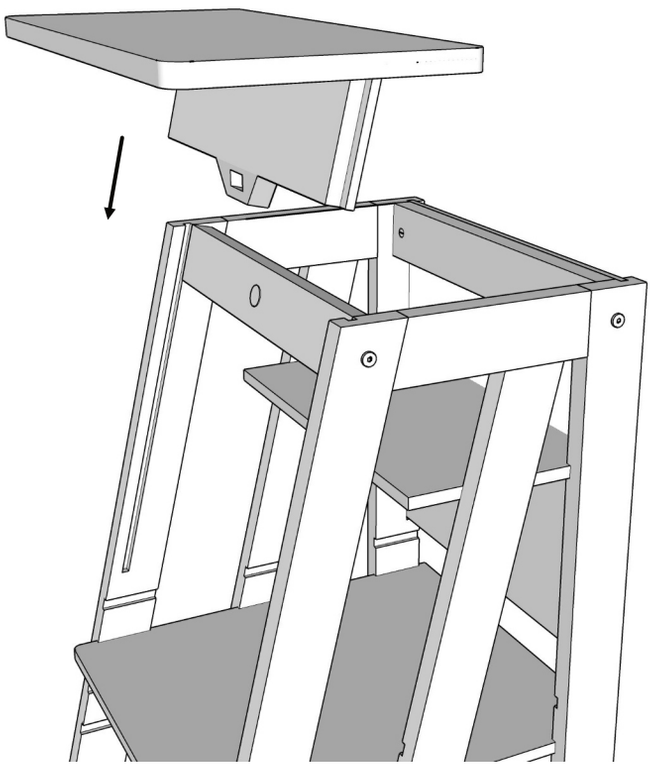

5. Im letzten Schritt befestigen Sie das Gurtband. Dieses dient als zusätzliche Sicherung vor dem Herausrutschen des Kindes. Ziehen Sie das Gurtband durch die Öffnungen der Sitzplatte und des Tischeinschubs und schließen Sie es mit der Schnalle. Die Schnalle verfügt über eine Kindersicherung und sollte nach außen weisen. Zum Öffnen der Schnalle drücken Sie den mittlere Knopf zeitgleich mit den beiden äußeren.

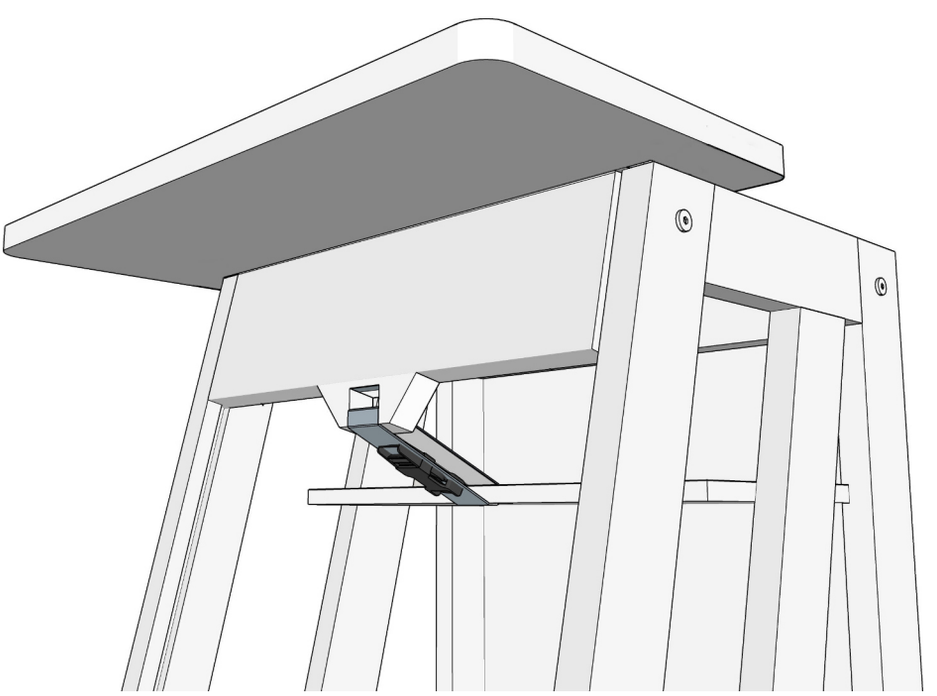

Herzlichen Glückwunsch. Ihr LÄRNA Lernturm inkl. Hochstuhl-Set ist nun aufgebaut und bereit für den ersten Einsatz.

Viel Spaß mit Ihrem LÄRNA Lernturm und dem Hochstuhl-Set!

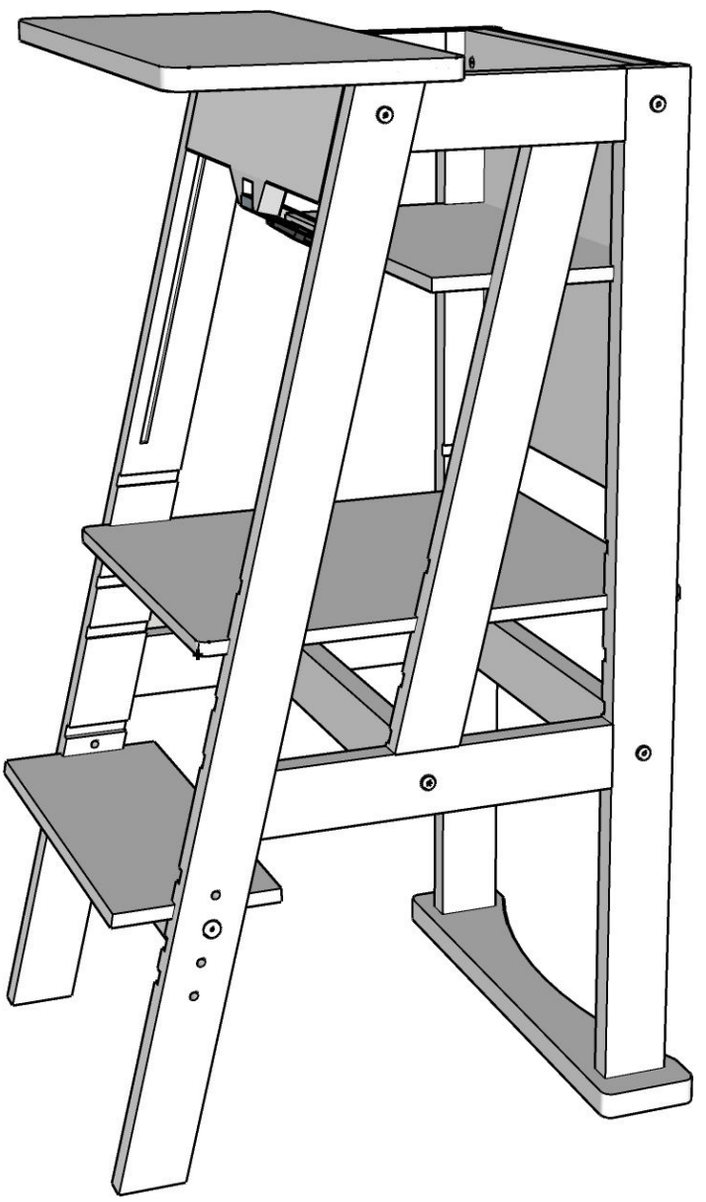

Zubehör

Folgendes Zubehör ist für den LÄRNA Lernturm erhältlich:

LÄRNA Hochstuhl-Set
Mit diesem Zubehör erweitern Sie Ihren LÄRNA Lernturm um eine Tisch- und Sitzplatte für Kinder bis zu 4 Jahren.
Ihr Kind sitzt auf einer Höhe von ca. 122 cm und hat einen eigenen Tisch. Das Gurtband sichert Ihr Kind gegen ungewolltes Herausrutschen.
Der LÄRNA Lernturm ist mit wenigen Handgriffen zum Hochstuhl umgebaut - ganz einfach.

LÄRNA Malplatte
Mit diesem Zubehör erweitern Sie Ihren LÄRNA Lernturm um eine Malplatte.
Die Malplatte dient zugleich als Sperrplatte und kann an zwei unterschiedlichen Positionen eingeschoben werden. Die Malplatte kann mit Kreide oder Kreidestiften bemalt werden. Um die Malplatte zu säubern, verwenden Sie einfach einen feuchten Lappen. Schon ist wieder Platz für das nächste Kunstwerk.

LÄRNA Sperrplatte
Mit diesem Zubehör erweitern Sie Ihren LÄRNA Lernturm um eine zusätzliche Sperrplatte.
Die Sperrplatte kann an der zweiten Öffnung des LÄRNA Lernturm eingeschoben werden und bietet ihrem Kind den besten Schutz gegen ungewolltes Herausfallen.

klein hinauf – gross hinaus

Download und weitere Infos finden Sie unter
www.lärna.de

LÄRNA Kindermöbel
Inhaber: Dyrk Draenkow
Saseler Kamp 97e, 22393 Hamburg
kontakt@laerna.de

Stand 10/2020